Machine Translated by Google

# KRAFT&DELE

PROFESIONÁLNÍ

## NÁVOD K POUŽITÍ

Překlad originálního návodu

## MLÝNEK NA MASO

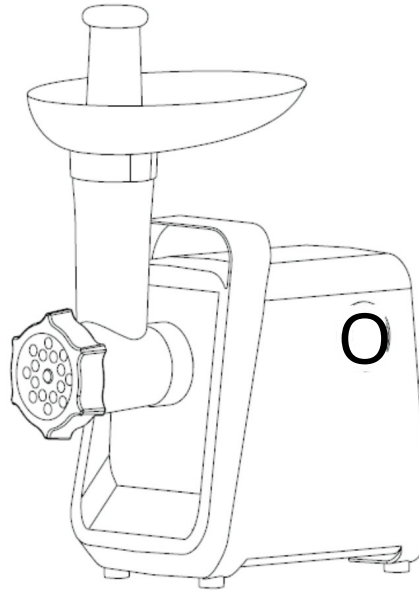

KD4339

Machine Translated by Google

Pečlivě si prosím přečtěte a uschovejte si pokyny.

Machine Translated by Google

POPIS

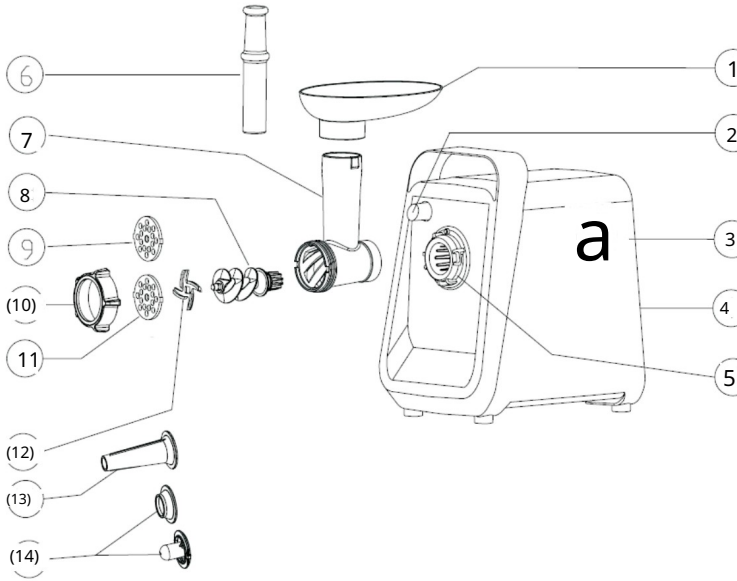


Standardní příslušenství 8.

1. Tác na jídlo
2. Zapínací knoflík
3. Přepínač ZAP/VYP/R
4. sbor
5. Hlava převodovky
6. Posouvač jídla
7. Hlava mlýnku na maso

Šroub
9. Řezný kotouč (jemný 3 mm)
10. Upevňovací kroužek
11. Řezný kotouč (5mm střední)
12. Řezací nůž
13. Adaptér na klobásy
14. Kubbeho nástavec

Machine Translated by Google

## DŮLEŽITÁ BEZPEČNOSTNÍ OPATŘENÍ

• Pouze pro domácí použití. Nepoužívejte pro průmyslové účely.

- Během montáže a demontáže odpojte zařízení od napájení.

• Pokud je spotřebič používán v blízkosti dětí, je nutný pečlivý dohled.

- Při přenášení zařízení jej držte oběma rukama. Nepřenášejte ho spotřebič za misku na potraviny nebo hlavu mlýnku na maso.
- Při použití nástavce kubbe nepřipevňujte řezací nůž ani řezací destičku.
- Nikdy netlačte potraviny ručně. Použijte pěchovadlo.

• Nedrťte tvrdé potraviny, jako jsou kosti, ořechy atd.

- Nemelte zázvor ani jiné materiály s tvrdými vlákny.
- Nepřetržitý provoz mlýnku na maso by neměl trvat déle než 10 minut, po kterém by měla následovat 10minutová přestávka, aby se motor ochladil.
- Po zastavení předchozího provozního stavu na více než 30 sekund spusťte stroj z polohy „ON" do polohy „R" nebo z polohy „R" do polohy „ON", jinak může dojít k abnormálním situacím, jako je pohyb nahoru a dolů, což může stroj snadno zničit.
- Abyste předešli zaseknutí, netlačte na zařízení nadměrným tlakem. • Nezapínejte jej, pokud se vypnul jistič.
- Nikdy se nepokoušejte vyměňovat díly ani opravovat zařízení sami.
- Tento spotřebič není určen k používání osobami (včetně dětí) se sníženými fyzickými, smyslovými nebo duševními schopnostmi nebo s nedostatkem zkušeností a znalostí, pokud nejsou pod dohledem nebo pokud jim nebyly s jeho používáním poučeny osobou odpovědnou za jejich bezpečnost.
- Děti by měly být pod dohledem, aby si se spotřebičem nehrály. • Nepoužívejte tento spotřebič, pokud je poškozený kabel nebo zástrčka. Vraťte jej do prodejny k opravě nebo jej nechte opravit odborným servisním technikem.

## POPRVÉ

- Zkontrolujte, zda napětí uvedené na štítku s výkonem odpovídá napětí ve vaší domácnosti.
- Všechny části (kromě těla) omyjte v teplé mýdlové vodě.
- Před připojením se ujistěte, že je vypínač ON/OFF/R v poloze „OFF".

## TECHNICKÉ ÚDAJE

| VÝKON MODELU | KD4339 |
|---|---|
| | 2200 W |
| NAPĚTÍ A | 220–240 V |
| FREKVENCE | 50/60 Hz |

Machine Translated by Google

# NÁVOD K POUŽITÍ

PŘEDLOŽENÍ

- Uchopte hlavu a zasuňte ji do vstupu (při zasouvání se ujistěte, že hlava se nakloní podle šipky znázorněné nahoře, viz obr. 1), poté hlavu otočte proti směru hodinových ručiček tak, aby byla pevně upevněna (obr. 2).
- Zatlačte šroub do hlavy a otáčejte jím, dokud nezapadne do hlavního tělesa (obr. 3).

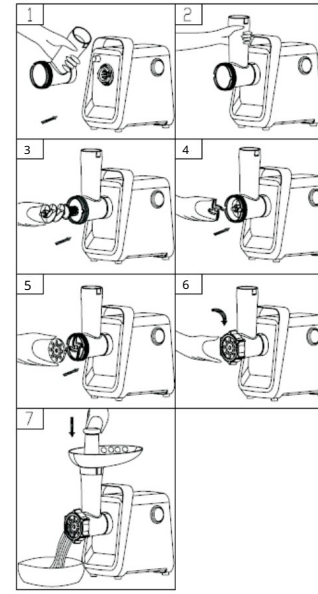


• Nasaďte řezací nůž na šnek ostrou stranou ven (obr. 4). To je velmi důležité při mletí masa.

- Umístěte požadovanou řeznou destičku vedle řezného nože (obr. 5).
- Stiskněte střed řezné destičky jedním prstem a poté pevně otočte pojistným kroužkem druhou rukou (obr. 6). Nepřetahujte. • Umístěte misku

s krmivem na hlavu a zajistěte jej ve správné poloze.

- Přístroj vždy umístěte na stabilní desku stolu.
- Výstup vzduchu dole by neměl být v zablokován v žádném okamžiku.

MLETÍ MASA

- Všechny potraviny nakrájejte na kousky (doporučuje se maso bez šlach, kostí a tuku, přibližná velikost: 20 mm x 20 mm x 60 mm) tak, aby se snadno vešly do otvoru násypky.
- Zapojte zařízení do zásuvky a otočte knoflík ON/OFF/R do polohy „ON“.
- Umístěte jídlo na tác s jídlem. Používejte pouze přítlačnou tyčinku (obr. 7).
- Po použití zařízení vypněte a odpojte jej od zdroje napájení.

FUNKCE REVERSE

• V případě zaseknutí vypněte zařízení přepnutím spínače ON/OFF/R do polohy „R“.

- Šroub se bude otáčet v opačném směru a hlava bude prázdná.

Pokud to nefunguje, vypněte zařízení a vyčistěte ho.

Machine Translated by Google

VÝROBA KUBBE

- Rozložte podle opačného postupu od bodu 5 až 3 pro demontáž řezací destičky a řezacího nože.

• Nasaďte nástavce kubbe na šroub (obr. 8).

• Otočte pojistný kroužek
Zajistěte kubbe. Nepřetahujte
(obr. 9).

- Stiskněte a začněte připravovat kubbe (obr. 10)

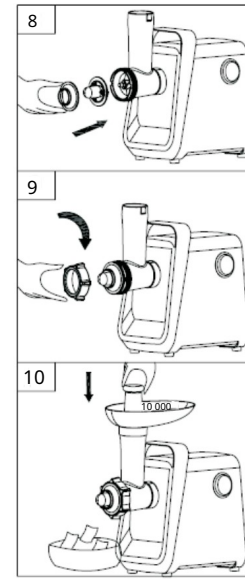


VÝROBA KLOBÁS

- Než začnete, sestavte nástavec na klobásy, jak je znázorněno na obrázku níže (obr. 11).

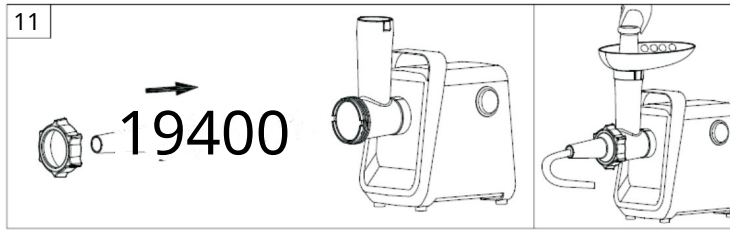

Machine Translated by Google

## ČIŠTĚNÍ A ÚDRŽBA

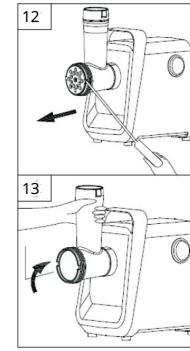


### Demontáž

• Ujistěte se, že se motor úplně zastavil.

- Odpojte zástrčku z elektrické zásuvky.
- Demontáž provedete podle kroků v opačném pořadí, jak je uvedeno na obrázku 1-6.
- Pro snadné vyjmutí řezné desky vložte mezi řeznou desku a hlavu šroubovák, jak je znázorněno na obrázku, a zvedněte ji (obr. 12).

• Stiskněte zajišťovací knoflík, poté otočte hlavu ve směru hodinových ručiček (obr. 13) a hlavu sejměte.

### Čištění

• Odstraňte veškeré maso a nečistoty. Každou část omyjte v teplé mýdlové vodě.

- K čištění používejte pouze neutrální čisticí prostředek. Bělicí roztoky obsahující chlór mohou povrchy zabarvit.
- Neponořujte hlavní tělo do vody. Otírejte jej pouze vlhkým hadříkem.
- Ředidla a benzín mohou způsobit praskliny v těle nebo odbarvit zařízení.

- Po očištění a osušení otřete všechny řezné části rostlinným olejem a uložte na suchém místě.

## KRÁJEČ ZELENINY

- Uchopte hlavu a vložte ji do otvoru (při vkládání se ujistěte, že je hlava nakloněna podle šipky nahoře, viz obr. 14), poté hlavu posuňte proti směru hodinových ručiček, aby byla pevně uchycena.

• Vložte požadovaný drtič nebo kráječ do řezací hlavy.

• Poznámka: Musí být na správném místě. (Obr. 15)

- Během krájení stiskněte spínač ON/OFF/R do polohy „ON“. Vložte potravinu do trubice a pomocí tlačítka ji zatlačte dolů (obr. 16).
- Po použití zařízení vypněte a odpojte jej od zdroje napájení.

Machine Translated by Google

# KRAFT&DELE

## PROHLÁŠENÍ O SHODĚ

Podle ISO/IEC Guide 22 a EN 45014

Výrobce: FOREINTRADE SA

Adresa výrobce: Janówek, ul. Modrzewiowa 54 05-555 Tarczyn

PROHLÁŠUJEME, ŽE VÝROBEK SPLŇUJE EVROPSKÉ NORMY

Název produktu: Mlýnek na maso

Model (obchodní označení): KD4339 (tovární model MG-S10-05)

Prohlášení:

Výrobek, na který se toto prohlášení vztahuje, splňuje požadavky směrnic ES:

1. Směrnice 2014/35/EU o nízkých hodnotách
2. Směrnice o elektromagnetické kompatibilitě 2014/30/EU
3. Směrnice 2011/65/EU ROHS 2
4. Nařízení 2023/2006 o správné výrobní praxi pro materiály a předměty určené pro styk s potravinami
5. Nařízení č. 10/2011 o plastových materiálech a předmětech určených pro styk s potravinami
6. Nařízení 1935/2004 o materiálech a předmětech určených pro styk s potravinami

Zkušební protokol číslo CTG2501025313K-SR01AA ze dne 2. 1. 2025, vydaný společností Bureau Veritas Consumer Products Services (Guangzhou) Co., Ltd.

Podle norem:

EN 55014-1:2006+A1:2009+A2:2011

EN 55014-2:1997+A1:2001+A2:2008

ČSN EN 61000-3-2:2014

ČSN EN 61000-3-3:2013

ČSN EN 60335-1:2012+A11:2014

ČSN EN 60335-2-64:2000+A1:2002

ČSN EN 62233:2008

Osoba odpovědná za vedení technické dokumentace: Ma Dong Hui, Janówek, Ulice Modrzewiowa 54 05-555 Tarczyn

Tarczyn, Ma Dong Hui, 20.2.2025

Foreintrade SA Janówek,
ul. Modrzewiowa 54
05-555 Tarczyn