Machine Translated by Google

KRAFT&DELE

PROFESIONÁLNÍ

ÚHLOVÁ BRUSKA

KD1725 (AG101)

NÁVOD K POUŽITÍ

Překlad originálního návodu



USCHOVEJTE TYTO POKYNY Tento dokument obsahuje bezpečnostní a provozní pokyny a informace o záruce.

Dokument spolu s dokladem o koupi by měl být uložen na suchém místě.

Machine Translated by Google

ZAVEDENÍ

Děkujeme vám za zakoupení našeho produktu, který prošel důkladným procesem kontroly kvality. Vynaložili jsme veškeré úsilí, abychom zajistili, že váš produkt dorazí v perfektním stavu. Máte-li jakékoli dotazy nebo potřebujete-li pomoc či radu, kontaktujte prosím naše oddělení zákaznických služeb. Podrobné informace o zákaznickém servisu naleznete na zadní straně tohoto dokumentu.

ZABEZPEČENÍ

Před použitím elektrického nářadí je třeba vždy dodržovat následující základní bezpečnostní opatření, abyste snížili riziko požáru, úrazu elektrickým proudem a zranění osob. Přečtěte si tento návod k obsluze, abyste získali informace o zamýšleném použití a omezeních nářadí a pochopili potenciální nebezpečí.

ZÁRUKA

Na tento výrobek se vztahuje 12měsíční záruka od data zakoupení, která platí pouze pro původního kupujícího. Tato záruka se vztahuje pouze na vady způsobené vadným materiálem nebo zpracováním, které se vyskytnou během záruční doby. Záruka se nevztahuje na spotřební materiál. Výrobce výrobek dle vlastního uvážení opraví nebo vymění za předpokladu, že: je výrobek používán v souladu s pokyny popsanými v návodu k obsluze výrobku a nebyl nesprávně používán, přetěžován ani používán k jiným účelům, než ke kterým je určen. Výrobek nebyl rozebrán ani s ním nebylo žádným způsobem manipulováno, opravován neoprávněnými osobami ani nebyl použit k zapůjčení. Za jakékoli škody vzniklé při přepravě odpovídá přepravní společnost – záruka se nevztahuje na škody při přepravě. Reklamace v rámci této záruky musí být uplatněny přímo u prodávajícího v záruční době. Pouze za výjimečných okolností může být výrobek vrácen výrobci. Pokud je výrobek vrácen výrobci, je zákazník odpovědný za řádné zabezpečení zásilky a za přiložení stručného dokladu s popisem poškození. K zásilce musí být přiložena kopie účtenky nebo jiný doklad o koupi. Výrobce nenese odpovědnost za žádné zvláštní, exemplární, přímé, nepřímé, náhodné nebo následné ztráty nebo škody v rámci této záruky.

ZÁKONNÉ PRÁVO

Záruka nijak neovlivňuje vaše zákonná práva.

ODSTRAŇOVÁNÍ PRODUKTU

Pokud nelze výrobek opravit a je třeba jej zlikvidovat, zlikvidujte jej prosím vhodným způsobem. Je zakázáno likvidovat toto zařízení v domovním odpadu. Aby se šetřily přírodní zdroje a minimalizoval negativní dopad na životní prostředí, mělo by být toto zařízení recyklováno nebo zlikvidováno způsobem šetrným k životnímu prostředí.

Toto zařízení by mělo být zlikvidováno na určeném místě pro likvidaci odpadu. V případě pochybností se obraťte na místní úřady, kde vám sdělí informace týkající se dostupná místa pro recyklaci a/nebo skladování tohoto typu výrobků.

Machine Translated by Google

OBECNÉ BEZPEČNOSTNÍ INFORMACE

Před použitím zařízení si prosím přečtěte, porozumějte a
Řiďte se pokyny v tomto dokumentu. To je obzvláště důležité pro zajištění bezpečnosti uživatelů a dlouhé a bezproblémové životnosti.
zařízení.
Naučte se, jak používat elektrické nářadí, jeho omezení a potenciální nebezpečí.

Uschovejte si tuto příručku na bezpečném místě pro budoucí použití.

Zabraňte náhodnému spuštění – odpojte zařízení ze zásuvky.
Před zapnutím zařízení se ujistěte, že byly vyjmuty všechny klíče a seřizovací prvky. Před připojením zařízení k elektrické zásuvce se ujistěte, že je vypínač v poloze VYPNUTO. Zařízení by mělo být odpojeno od elektrické zásuvky, pokud se nepoužívá a při mazání, servisu, seřizování nebo výměně příslušenství.

Zkontrolujte, zda zařízení a jeho součásti nejsou poškozené
Před použitím elektrického nářadí vždy pečlivě zhodnoťte, zda bude zařízení správně fungovat (zda nejsou poškozené nějaké součásti atd.) a zda bude plnit svou určenou funkci.

Je třeba zkontrolovat souosost pohyblivých částí.
Zkontrolujte prosím, zda nejsou některé součásti zařízení poškozené, a ujistěte se, že bylo zařízení správně nainstalováno.
Zkontrolujte, zda se nevyskytují faktory, které by mohly ovlivnit provoz elektrického nářadí.

Pokud není v návodu uvedeno jinak, musí být poškozený ochranný kryt nebo jiná část elektrického nářadí opravena nebo vyměněna autorizovaným servisním střediskem.
Jakýkoli spínač, který nefunguje správně, musí být vyměněn autorizovaným servisním střediskem.

Nepoužívejte elektrické nářadí, pokud vypínač nefunguje správně.
Prach vznikající při zpracování materiálu je škodlivý pro zdraví.
Vždy noste vhodnou ochrannou masku.
Při práci vždy používejte ochranné brýle, rukavice, masku, ochranu sluchu a protiskluzovou bezpečnostní obuv.

Nenoste volné oblečení ani šperky, které by se mohly zachytit o pohyblivé části. Pokud máte dlouhé vlasy, svažte si je dozadu.
Práce s přístrojem musí být vždy prováděna na stabilním povrchu.
Obrobek vždy bezpečně upněte pomocí svěráku nebo jiného upínacího zařízení.

Udržujte si pracovní prostor čistý a uklizený.
Při práci s elektrickým nářadím vždy používejte obě ruce.
Elektrické nářadí ani jeho příslušenství žádným způsobem neotevírejte ani neupravujte.

Nevystavujte elektrické nářadí dešti ani s ním nepoužívejte vlhké nebo mokré prostředí. Pracovní prostor musí být dobře osvětlený.

Nepoužívejte elektrické nářadí tam, kde hrozí riziko výbuchu nebo požáru způsobeného hořlavými materiály, hořlavými kapalinami, barvami, laky, benzínem atd.

Machine Translated by Google

Uchovávejte mimo dosah dětí a zvířat

Děti a domácí zvířata by měly být vždy chráněny před místem, kde se spotřebič používá.
Přístroj by měl být skladován na dobře uzavřeném a suchém místě mimo dosah dětí.

Použijte prosím příslušné zařízení
Vyberte vhodný typ zařízení pro daný typ prováděné práce. Nepoužívejte zařízení k jiným účelům, než ke kterým je určeno. Nepřetěžujte zařízení.

Nepřetěžujte zařízení
Zařízení bude plnit svou roli efektivněji a bezpečněji, pokud bude používáno k účelu, pro který bylo navrženo.

Pečujte o své zařízení

Řezné prvky by měly být vždy ostré a čisté, aby byl zajištěn lepší a bezpečnější provoz zařízení.

Dodržujte pokyny pro mazání a výměnu příslušenství.
Rukojeti na zařízení by měly být vždy suché, čisté a bez oleje a
tuk.
Ujistěte se, že větrací otvory jsou čisté a bez prachu.
Zablokované větrací otvory mohou způsobit přehřátí a poškození motoru.
Pokud má být zařízení používáno pro práci ve výškách, mělo by být pro zajištění dostatečné stability použito lešení vybavené zábradlím.

Ochrana před úrazem elektrickým proudem
Nedotýkejte se uzemněných předmětů (např. potrubí, radiátorů, myček nádobí a ledniček).

Napájecí kabely
Nikdy neodpojujte napájecí kabel od zásuvky trháním ani taháním.

Nikdy nenoste elektrické nářadí za napájecí kabel.
Chraňte napájecí kabel před teplem, oleji, rozpouštědly a ostrými hranami.

Zkontrolujte napájecí kabel zařízení – pokud je poškozený, vyměňte jej v autorizovaném servisním středisku.

Prodlužovací kabely by měly být pravidelně kontrolovány a v případě potřeby vyměněny.

NEPOUŽÍVEJTE dvouvodičové prodlužovací kabely. Vždy používejte třívodičové prodlužovací kabely nebo cívky připojené k uzemněné zásuvce.
Prodlužovací kabely by měly být vždy zcela odvinuté.
Pro prodlužovací kabely do délky 15 metrů použijte kabel s průřezem 1,5 mm^2.
Pro prodlužovací kabely delší než 15 metrů použijte kabel s průřezem 2,5 mm^2.
Chraňte prodlužovací kabel před ostrými předměty, nadměrným teplem a horkými místy.
vlhké nebo mokré.

Toto elektrické nářadí splňuje národní i mezinárodní bezpečnostní normy a požadavky. Opravy by měl provádět pouze kvalifikovaný personál s použitím originálních náhradních dílů. Nedodržení těchto pokynů může vést k nebezpečnému provozu.

Machine Translated by Google

ZVLÁŠTNÍ BEZPEČNOSTNÍ POKYNY

Bezpečné používání úhlových brusek a brusných kotoučů
Varování! Diamantové kotouče se za žádných okolností nesmí používat k řezání ani broušení kovů.

Řezné a brusné kotouče jsou křehké a je třeba s nimi zacházet s maximální opatrností. Používání poškozených, nesprávně namontovaných nebo opotřebovaných řezných a brusných kotoučů je nebezpečné a může způsobit vážná zranění.
S brusnými a řeznými kotouči by se mělo zacházet a přepravovat je s maximální opatrností. Brusné a řezné kotouče by měly být skladovány tak, aby se zabránilo mechanickému poškození a kontaminaci látkami, které by mohly způsobit zhoršení vlastností spojovacího materiálu.

Dodržujte informace uvedené na řezných a brusných kotoučích týkající se omezení použití, bezpečnosti a dalších záležitostí. V případě pochybností o správném výběru kotouče by se uživatel měl poradit s výrobcem nebo dodavatelem.

Před montáží a pokaždé, když používáte řezací nebo brusný kotouč, zkontrolujte, zda nevykazuje praskliny, poškození, nadměrné opotřebení, znečištění nebo jiné problémy, které by mohly ovlivnit bezpečný provoz.

Brusné a řezné kotouče by měly být namontovány podle pokynů v návodu k obsluze produktu. Po montáži by měly být brusné a řezné kotouče běženy bez zatížení. Během této doby kontrolujte, zda ze stroje a kotouče nevycházejí žádné hlasité zvuky nebo vibrace. Pokud se takové zvuky objeví, okamžitě stroj vypněte a znovu zkontrolujte, zda je kotouč správně namontován a seřízen. Úhlová bruska by se neměla používat bez nasazeného ochranného krytu.

Měli byste nosit osobní ochranné prostředky odpovídající druhu práce, kterou vykonáváte.

Mezi osobní ochranné prostředky patří vhodné ochranné rukavice, ochrana sluchu, ochranné brýle, ochrana dýchacích cest a pracovní obuv s kovovou špičkou.

Používejte pouze kotouče, které jsou určeny pro daný typ práce. Dodržujte všechny bezpečnostní pokyny a omezení použití.

Použití nesprávného typu brusného nebo řezného kotouče může způsobit vážné zranění.

Při broušení by měl být úhel mezi brusným kotoučem a obrobkem mezi 30 a 40°.

Než položíte brusku na pracovní stůl nebo podlahu, vypněte ji a počkejte, až se kotouč zastaví.

Úhlové brusky by se neměly používat nad výškou ramen.
Brusné a řezné kotouče se nesmí používat při vyšších otáčkách, než jsou uvedeny na kotouči.

Řezné a brusné kotouče by měly být používány suché. Použití vody je extrémně nebezpečné a může vést k úrazu elektrickým proudem.
Nepoužívejte kotouče větší, než je uvedeno. Používejte pouze kotouče, které jsou určeny pro použití s touto úhlovou bruskou.
Otáčky (ot./min.) uvedené na kotouči by měly být vždy VYŠŠÍ než otáčky (ot./min.) úhlové brusky.

Machine Translated by Google

ČÁSTI A OVLÁDACÍ PRVKY (OBR. 1) (ilustrativní fotografie)

(1)

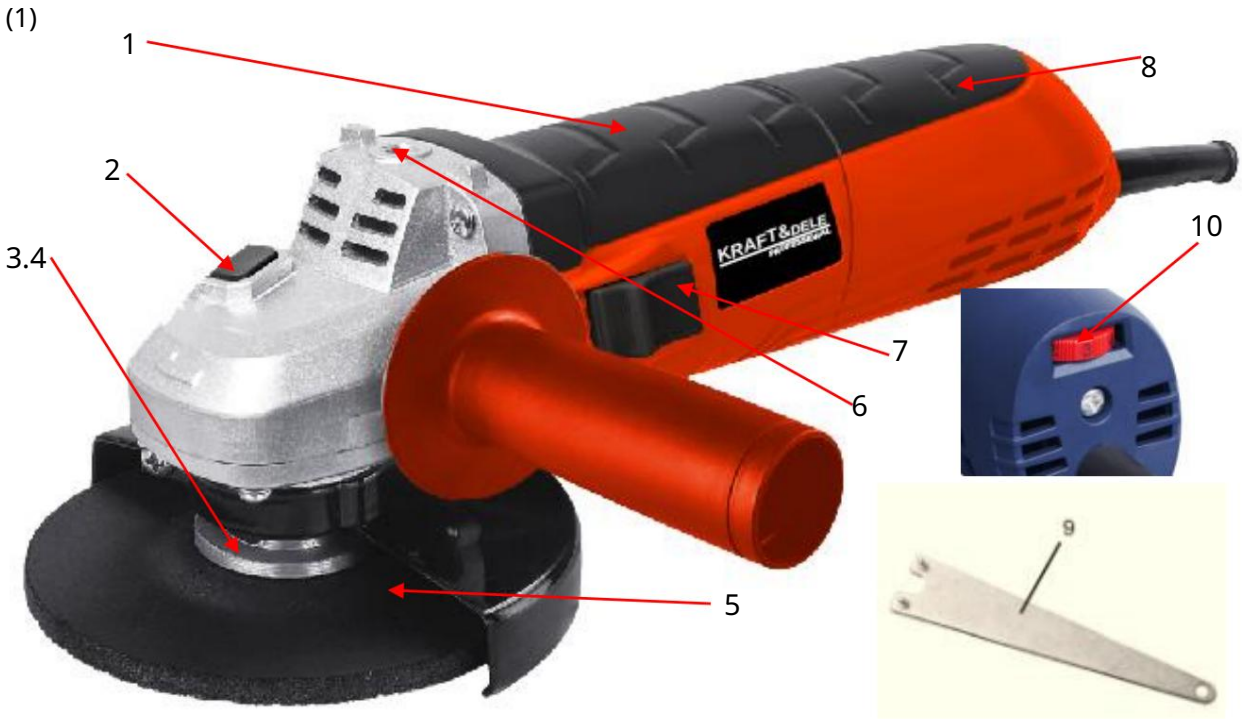





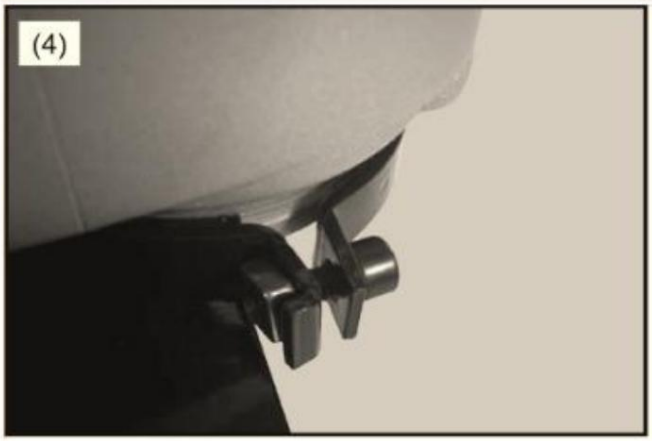

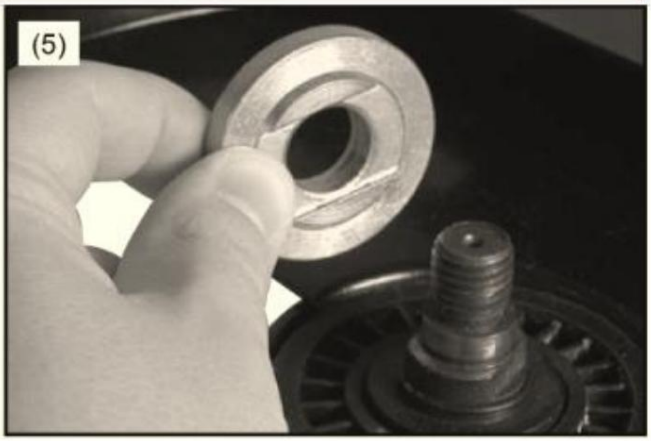

Machine Translated by Google



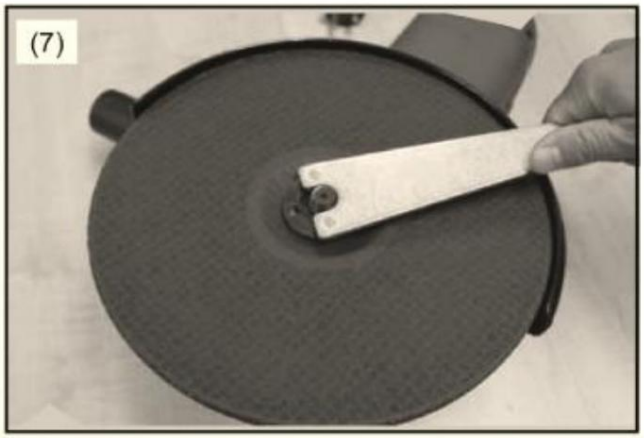

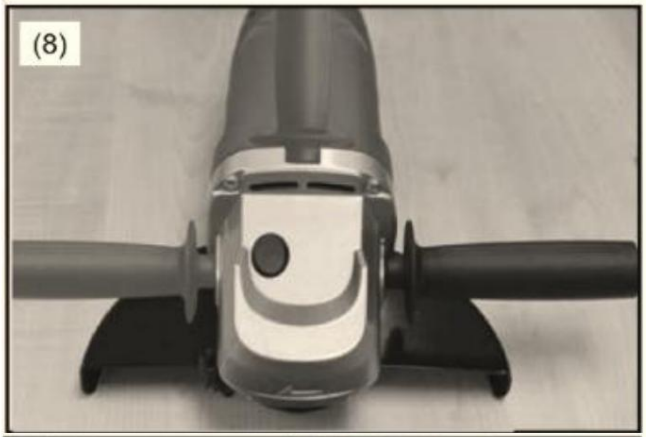

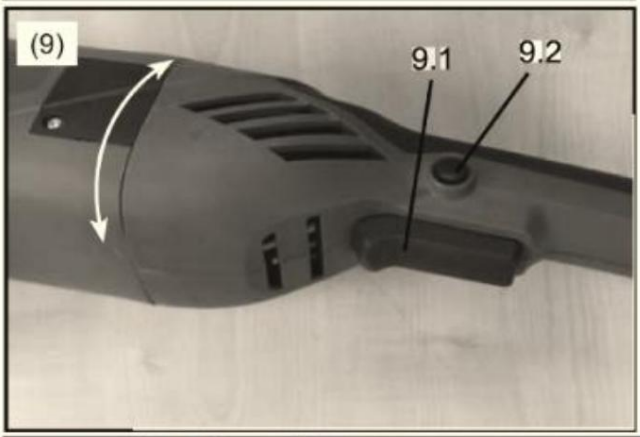



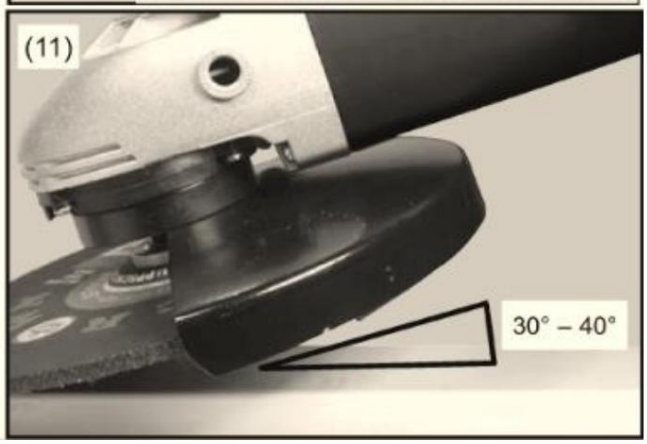

1	Úhlová bruska	6	bodů pro umístění rukojeti
2	Aretace vřetena	7	Vypínač
3	Podložka	8	Rukojeť
4	Pojistná matice disku	9	klíčů
5	Obálka	10	rychlostních přepínačů (volitelný)

Machine Translated by Google

SERVIS

OVLÁDACÍ PRVKY ÚHLOVÉ BRUŠKY (OBR. 2 A 3)
Při pohledu na brusku shora se aretace vřetena nachází uprostřed skříně převodovky.
(Obr. 2).
Poloha rukojetí (v závislosti na tom, zda je uživatel levák nebo pravák) se nachází na každé straně šedého krytu převodovky v přední části úhlové brusky. Šipka označující směr otáčení kotouče se nachází na přední straně šedého krytu převodovky. Hlavní vypínač se nachází pod zadní rukojetí.

Na zadní straně brusky se nachází nastavitelný kryt kotouče (obr. 3). Spolu s vřetenem se nachází pojistná matice a podložka (viz pokyny k montáži řezného kotouče).

INSTALACE KRYTU KOTOUČE (OBR. 4)

POZNÁMKA: Ochranný kryt musí být na úhlovou brusku nasazen po celou dobu používání.
Nasaďte kryt a zajistěte jej utažením šroubu s hlavou (obr. 4).

INSTALACE ŘEZACÍCH/BRUSNÝCH KOTOUČŮ (OBR. 3 A 5)

Ujistěte se, že je úhlová bruska odpojena od elektrické zásuvky. Otočte brusku.
(Obr. 3).
Vyhledejte a stiskněte tlačítko aretace vřetena. Pomocí dodaného klíče jej vložte do otvorů v upevňovací matici kotouče.
Otočte klíčem proti směru hodinových ručiček, abyste uvolnili pojistnou matici.
Pokud montážní podložka odpadne, musí být přemístěna na své správné místo.
Správný způsob instalace je znázorněn na obr. 5.
POZNÁMKA: Existují různé typy kotoučů pro různé účely. Vyberte vhodný kotouč pro danou práci. Ujistěte se, že podložky jsou na hřídeli. Řezný/brusný kotouč by měl být vložen do brusky písmem nahoru.

INSTALACE NOVÉHO DISKU (OBR. 6 A 7)

Nasaďte kotouč na hřídel podložky. Na podložce uvidíte vyvýšený okraj.
Otvor v disku by měl odpovídat průměru vyvýšené hrany – disk by měl být namontován uprostřed (obr. 6).
Namontujte upevňovací matici disku (obr. 6). Utáhněte prsty.
dokud se neutáhne. Stiskněte aretaci vřetena a pomocí dodaného klíče
(Obr. 7) Utáhněte podložku otáčením ve směru hodinových ručiček, dokud nebude kotouč bezpečně upnutý – nepřetahujte. Poté uvolněte aretaci vřetena a otočte bruskou.

Boční rukojeť lze namontovat na obě strany zařízení (obr. 8).
Ujistěte se, že je boční rukojeť bezpečně utažená, ale nepřetahujte ji.

Poté zapojte brusku do vhodné elektrické zásuvky. Doporučuje se použití schváleného proudového chrániče (RCD). V případě pochybností se poraďte s elektrikářem.

PRO VAŠI VLASTNÍ BEZPEČNOST PROSÍM DODRŽUJTE
TYTO POKYNY

Machine Translated by Google

Z bezpečnostních důvodů vždy používejte brusku v určeném prostoru. Broušení nebo řezání produkuje horké jiskry.
Jakékoli blízké součásti se mohou vznítit, což by mohlo vést k požáru. Před použitím úhlové brusky si přečtěte všechny bezpečnostní pokyny.

ZAPNUTÍ A VYPNUTÍ PŘÍSTROJE A NASTAVENÍ POLOHY ZADNÍ RUKOJETI (OBR. 9).

Toto zařízení je vybaveno bezpečnostním zařízením, které zabraňuje náhodnému spuštění.
Chcete-li zařízení spustit, stiskněte ukazováčkem bezpečnostní spoušť (9.2) umístěnou na vypínači ZAP/VYP (9.1).
a poté současně stiskněte tlačítko ZAP/VYP. Během používání zařízení můžete uvolnit bezpečnostní spoušť. Chcete-li zařízení vypnout, znovu stiskněte tlačítko ZAP/VYP.

Zadní rukojeť lze otočit o 90° nahoru doleva nebo doprava.

Pokud zařízení vydává rušivé zvuky nebo nadměrně vibruje, okamžitě jej vypněte a odpojte od napájení.
Zjistěte prosím příčinu nebo se obraťte na servisní středisko s žádostí o radu.

Typická řezná operace je znázorněna na obr. 10.
POZNÁMKA: Při provádění tohoto typu řezání používejte ochranné rukavice.
Věnujte pozornost umístění ochranného krytu. Vždy se snažte umístit ochranný kryt tak, aby odrážel jiskry od uživatele (ne směrem k němu). Pokud je to možné, zajistěte obrobek svěrákem nebo jiným zajišťovacím zařízením. Obr. 11 znázorňuje typický postup broušení.

POZNÁMKA: Ochranný kryt je umístěn tak, aby odrážel horké jiskry (ne směrem k uživateli). Broušení by se mělo provádět s kotoučem v úhlu -30°-40° k obrobku (obr. 11).

Při používání zařízení se doporučuje pravidelně kontrolovat upevňovací matici disku, boční rukojeť a kryt.

Vezměte prosím na vědomí, že broušení kovu může způsobit škodlivé prachové částice, které mohou způsobit poškození dýchacích cest. Proto se doporučuje používat schválenou masku od renomovaného prodejce.

Nikdy neponořujte brusný/řezný kotouč do maziva ani vody. Úhlová bruska je určena pro suché řezání/broušení. Nedodržení těchto pokynů může vést k úrazu elektrickým proudem a smrtelnému zranění.

Ochranný kryt lze nastavit tak, aby vyhovoval typu prováděné práce. Obrázky 10 a 11 znázorňují dva typy práce, broušení a řezání. Ochranný kryt je namontován tak, aby chránil oči uživatele před jiskrami. Další informace o dalších ochranných pomůckách naleznete v bezpečnostních pokynech.

Napájecí kabel by měl být vždy veden k zadní straně zařízení.
Hladina akustického tlaku může překročit 85 dB (A).
Uživatel by měl nosit vhodnou ochranu sluchu.

Machine Translated by Google

TECHNICKÉ ÚDAJE	
Napětí	230 V ~ 50 Hz
Motor	2900 W
Rychlost bez zatížení	6000 min-1
Velikost ciferníku	230 mm
Třída izolace	Třída II
Vřeteno	M14

Informace o hluku

Naměřené hodnoty byly stanoveny v souladu s normou EN 50144.

Vážené hladiny hluku jsou:

Hladina akustického tlaku: 91 dB(A):

Hladina akustického výkonu: 104 dB(A):

Ochrana životního prostředí



Elektrické výrobky se nesmí likvidovat s domovním odpadem.
Měly by být skladovány na určených recyklačních místech.
Pro informace o likvidaci elektrických zařízení se prosím obraťte na místní úřady.

POVĚŘENÝ ZÁSTUPCE VÝROBCE:

FOREINTRADE SP. Z OO; ul. Grochowska 341 lok.174; 03-822 Varšava



Bezpečný provoz zařízení je možný pouze po přečtení všech informací o provozu a bezpečnosti a po přísném dodržování pokynů obsažených v tomto návodu k obsluze.

Dále si prosím přečtěte část s bezpečnostními pokyny v návodu k použití.

Před prvním použitím zařízení si vyžádejte praktickou ukázku.

Machine Translated by Google



Abyste předešli poškození sluchu, měli byste nosit vhodnou ochranu sluchu.

Používejte ochranné brýle.

KONSTRUKCE ZAŘÍZENÍ
KD1554 (S1M-KM18-125B-A)

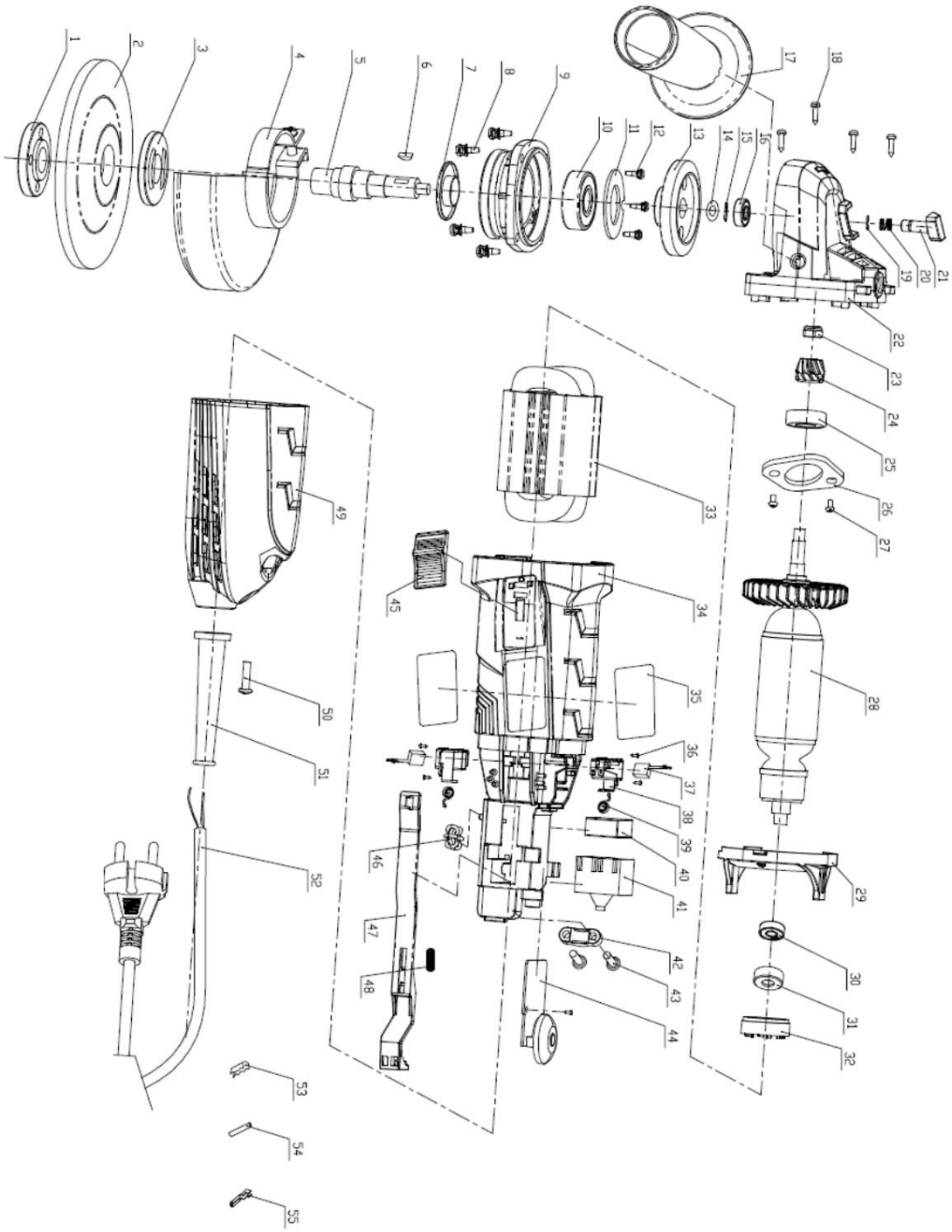

Machine Translated by Google

SEZNAM NÁHRADNÍCH DÍLŮ
KD1554 (S1M-KM18-125B-A)

Žádný.	Popis	Množství	Žádný.	Popis	Množství
1	Horní deska	1	29	Čelní sklo	1
2	Brusný kotouč	1	30	Kuličkové ložisko s hlubokou drážkou	1
3	Spodní deska	1	31	Ložiskové pouzdro	1
4	Kryt pro broušení	1	32	Vložka ložiskového pouzdra	1
5	Výstupní hřídel	1	33	Stator	1
6	Půlkruhová vazba	1	34	Bydlení	8
7	Přední obálka	1	35 let	Typový štítek	1
8	Křížové zapuštěné šrouby s hlavou	4	36	Křížová zapuštěná hlava šrouby	4
9	Přední obálka	1	37	Uhlíkové kartáče	1
10	Kuličkové ložisko s hlubokou drážkou	1	38 let	Držák uhlíkových kartáčů	1
11	Ložisková deska	1	39	Jaro	1
12	Křížové zapuštěné šrouby s hlavou		40	Kapacita	1
13	Velká výbava	1	41	Přepínač	1
14	Podložka	1	42	Kabelový plech	1
15	Podložka	1	43	Křížová zapuštěná hlava šrouby	2
16	Kuličkové ložisko s hlubokou drážkou	1	44	Regulátor otáček	1
17	Boční rukojeť	1	45 let	Stiskněte knoflík	1
18 let	Křížové zapuštěné šrouby s hlavou	4	46	Indukčnost	1
19	Otevřená pružina	1	47	Tažná tyč	1
20	Samosvorná pružina čepu	1	48	Resetovací pružina tažné tyče	1

Machine Translated by Google

21	Samojistný čep	1	49	Zadní kryt	1
22	Převodovka	1	50	Křížová zapuštěná hlava šrouby	1
23	Šestihranná matice	1	51	PVC chránič	1
24	Malé vybavení	1	52	Napájecí kabel	1
25	Kuličkové ložisko s hlubokou drážkou	1	53	Spojovací řetězec	4
26	Ložisková deska	1	54	Smršťovací bužírka	8
27	Křížové zapuštěné šrouby s hlavou	2	55	Spojovací řetězec	6
28	Rotor	1	56	Spaner	1

Machine Translated by Google

KRAFT&DELE

PROHLÁŠENÍ O SHODĚ

Podle ISO/IEC Guide 22 a EN 45014

Autorizovaný zástupce výrobce: FOREINTRADE SP. Z OO

Adresa oprávněného zástupce: ul. Grochowska 341 lok.174; 03-822 Varšava

PROHLÁŠUJEME, ŽE VÝROBEK SPLŇUJE EVROPSKÉ NORMY

Název produktu: Úhlová bruska (označená ochrannou známkou Kraft&Dele)

Model (obchodní označení): AG101 / KD1725

Údaje o produktu: Jmenovitý výkon: 2900 W

Napětí: 230 V, 50 Hz

Prohlášení:

Výrobek, na který se toto prohlášení vztahuje, splňuje požadavky směrnic ES:

1. Směrnice o elektromagnetické kompatibilitě 2014/30/ES 2. Směrnice ROHS 2 2011/65/EU 3. Směrnice o emisích hluku 2000/14/ES

Podle norem:

EN 60745-1:2009+A11:2010; EN 60745-2-3:2011+A2:2013+A11:2014+A12:2014+A13:2015; EK9-BE-88:2014; EN 50581:2012; EN ISO 3744:2011

Certifikát číslo 160500956HZH-V1 vydán společností Intertek Testing Services Hangzhou (16 No. 1 Ave., Xiasha Economic Development District, Hangzhou 310018, Čína) dne 08.07.2016.

Osoba odpovědná za vedení technické dokumentace: Ma Dong Hui; Grochowska 341 lok.174; 03-822 Varšava

Ma Dong Hui, Varšava, 22.07.2019